QFB1-BAP (BOMBA RECALQUE DE AGUAS PLUVIAIS E AGUA DE REUSO)

BORNES

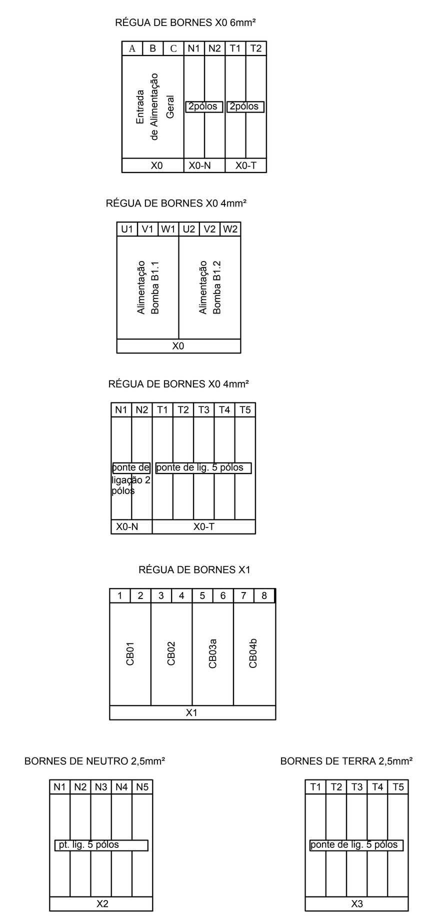

LISTA DE MATERIAIS

QTD	ITEM
01	Quadro de comando CE 800x600x250 em aço, IP-54, com placa de montagem, porta e fecho simples - Cemar 901127 *
04	Canaleta em PVC de 25x40mm, em barras de 2m - Cemar 362 01 *
01	Trilho DIN 35mm largura, liso, em barras de 3m - Cemar 936602 *
01	Porta documentos plástico - Legrand 36581 *
02	Contator Tripolar 9A-AC3 e 25A-AC1, bobina 220V - Schneider LC1D09MD *
02	Bloco de contato montagem Frontal, 2NA - Schneider LAD-N20 *
01	Contator modular 2 pólos 25A NA 220V - Schneider 16145 *
01	Contator modular 2 pólos 25A NF 220V - Schneider 16147 *
02	Relé de Proteção Térmica 2,5 a 4,0A Schneider – LRD08 *
02	Botoeira Liga Desliga, 1 cont. NA e 1 cont. NF - Steck SPDNR *
02	Sinalizador visual a LED, cor verde, 220VAC - Steck SLSL2 *
01	Chave comutadora 2 posicoes sem retorno, 2 cont. NA+NF - Schneider XB4BD25 + ZB4BZ105 *
01	Chave comutadora 2 posicoes sem retorno, NA+NF - Schneider XB4BD25 *
02	Sensor de nível para líquidos, montagem lateral interna, NA/NF, 220V, 20VA, Icos LA16M-40 *
02	Disjuntor Motor Tripolar 10A Icu 100kA@400V - Schneider GV2L10 *
01	Disjuntor Motor Tripolar 32A Icu 50kA@400V - Schneider GV2L32 *
01	Disjuntor Monopolar 10A Curva B, 3kA, 220V - Schneider K32A1B10 *
08	Borne plastico conex. por mola, 2,5mm², cinza - Siemens 8WH2 000-0AF00 *
05	Borne plastico conex. por mola, 2,5mm², 3 condutores, azul - Siemens 8WH2 003-0AF01 *
05	Borne plast. conex. mola, 2,5mm², verde-amarelo - Siemens 8WH2 000-0CF07 *
06	Borne plast. conex. mola 4,0mm², cinza - Siemens 8WH2 000-0AG00 *
02	Borne plast. conex. mola 4,0mm², azul - Siemens 8WH2 000-0AG01 *
05	Borne plast. conex. mola 4,0mm², verde-amarelo - Siemens 8WH2 000-0CG07 *
03	Borne plast. conex. mola 6,0mm², cinza, 3 cond.- Siemens 8WH2 003-0AH00 *
02	Borne plast. conex. mola 6,0mm², azul - Siemens 8WH2 000-0AH01 *
02	Borne plast. conex. mola 6,0mm², verde-amarelo - Siemens 8WH2 000-0CH07 *
20m	Cabo unipolar 2,5mm² PVC dupla cam. 450-750V - Prysmian Superastic Flex *
15m	Cabo unipolar 4,0mm² PVC dupla cam. 450-750V - Prysmian Superastic Flex *
15m	Cabo unipolar 6,0mm² PVC dupla cam. 450-750V - Prysmian Superastic Flex *
02	Ponte de ligação p/ bornes, 5 pólos, 2,5mm² - Siemens 8WH9 020-6BF10 *
01	Ponte de ligação p/ bornes, 2 pólos, 4,0mm² - Siemens 8WH9 020-6CC10 *
01	Ponte de ligação p/ bornes, 5 pólos, 4,0mm² - Siemens 8WH9 020-6CF10 *
01	Ponte de ligação p/ bornes, 2 pólos, 6,0mm² - Siemens 8WH9 020-6DC10 *

* Ou similar equivalente técnico ou de melhor qualidade.

NOMENCLATURA

- AUTO - AUTOMATICO
- BDn - BOTAO DESLIGA
- BLn - BOTAO LIGA
- Cn - CONTATOR MODULAR
- CBn - CHAVE BOIA
- CSn - CHAVE SELETORA
- DJn - DISJUNTOR
- Kn - CONTATOR BOMBA n
- LRn - LAMPADA SINALIZADORA
- MAN - MANUAL
- OLn - RELE TERMICO
- SI - SIRENE
- VM - VERMELHO
- X - BORNEIRA
- VS - VALVULA SOLENÓIDE

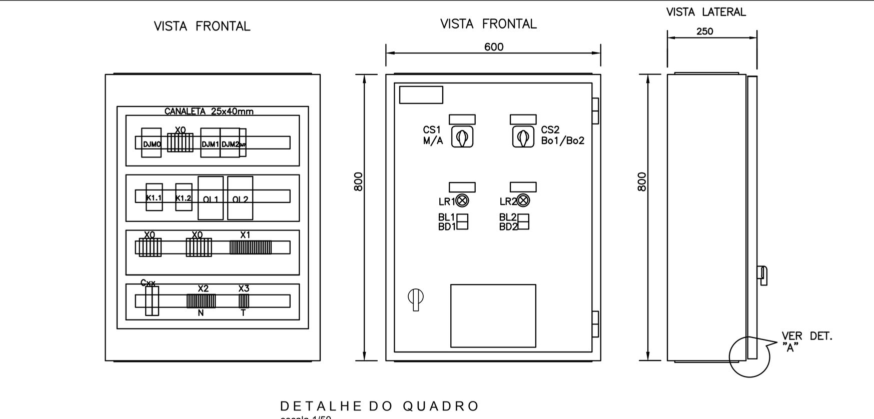

DETALHE DO QUADRO
escala 1/50

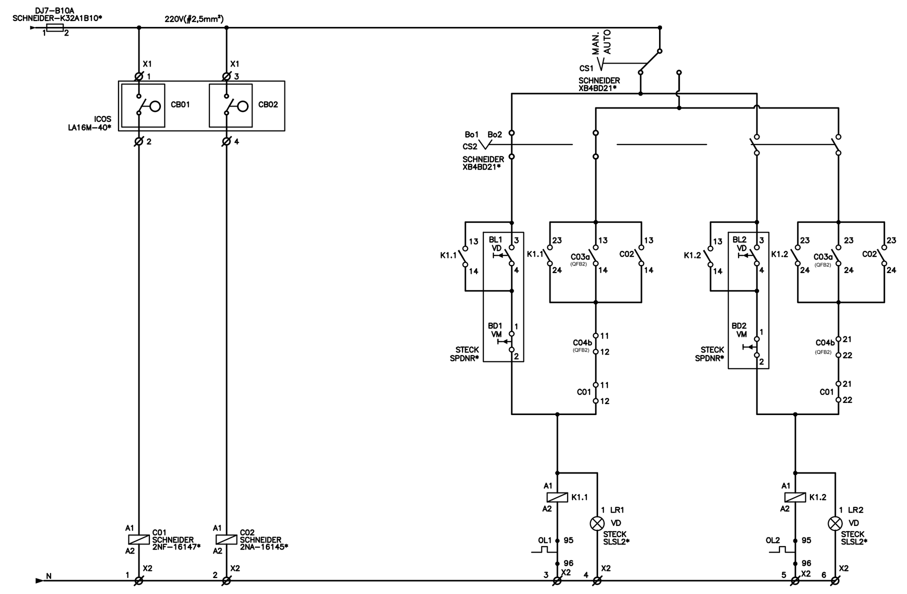

DIAGRAMA DE COMANDO

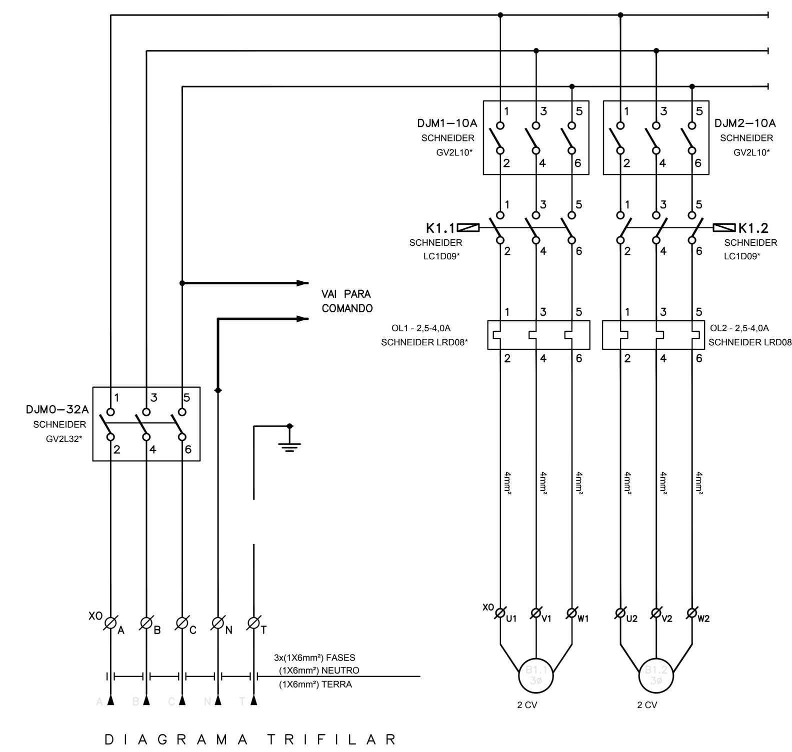

DIAGRAMA TRIFILAR

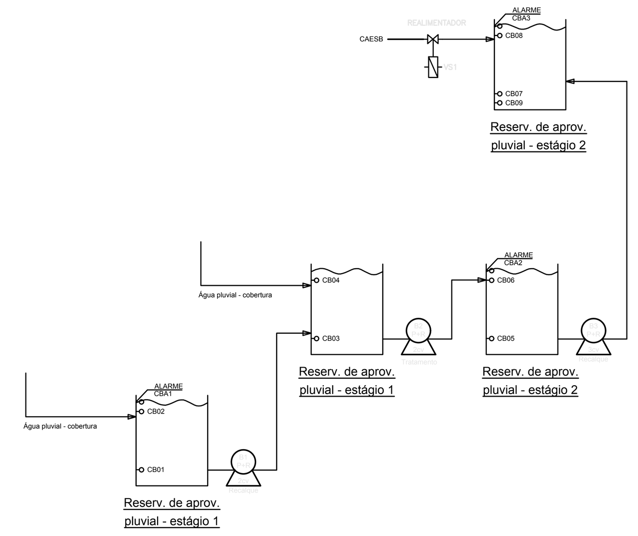

QFB2-BAP (BOMBA RECALQUE DE AGUAS PLUVIAIS E AGUA DE REUSO)

BORNES

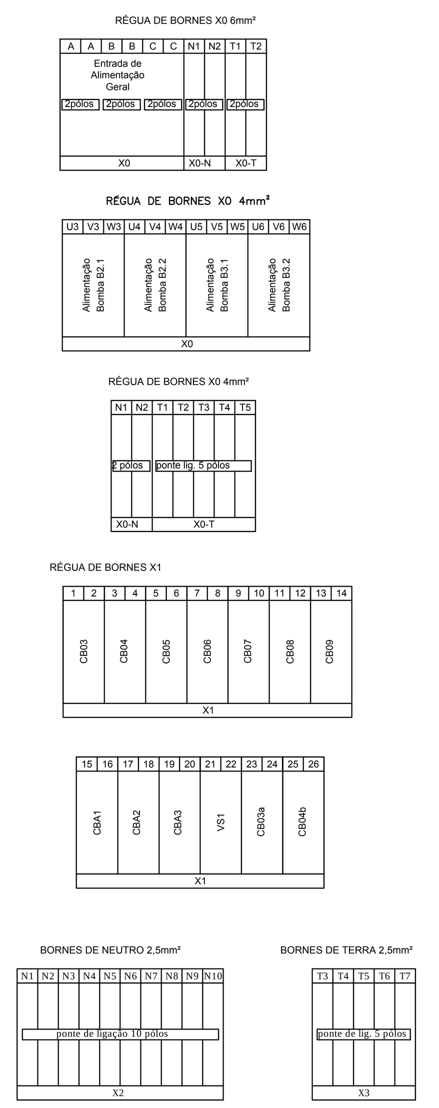

LISTA DE MATERIAIS

QTD	ITEM
01	Quadro de comando CE 1200x800x250 em aço, IP-54, com placa de montagem, porta e fecho simples - Cemar 901131 *
06	Canaleta em PVC de 25x60mm, em barras de 2m - Cemar 362 01 *
01	Trilho DIN 35mm largura, liso, em barras de 3m - Cemar 936602 *
01	Porta documentos plástico - Legrand 36581 *
04	Contator Tripolar 9A-AC3 e 25A-AC1, bobina 220V - Schneider LC1D09MD *
04	Bloco de contato montagem Frontal, 2NA - Schneider LAD-N20 *
01	Contator modular 1 pólos 25A NA 220V - Schneider 16144 *
06	Contator modular 2 pólos 25A NA 220V - Schneider 16145 *
05	Contator modular 2 pólos 25A NF 220V - Schneider 16147 *
04	Relé de Proteção Térmica 2,5 a 4,0A Schneider – LRD08 *
04	Botoeira Liga Desliga, 1 cont. NA e 1 cont. NF - Steck SPDNR *
04	Sinalizador visual a LED, cor verde, 220VAC - Steck SLSL2 *
03	Sinalizador Visual a LED, cor vermelha, 220VAC - Steck SLSL1 *
02	Sinalizador sonoro, para instalacao em painel, 220VAC - Steck SG2208 *
02	Chave comutadora 2 posicoes sem retorno, 2 cont. NA+NF - Schneider XB4BD25 + ZB4BZ105 *
02	Chave comutadora 2 posicoes sem retorno, NA+NF - Schneider XB4BD25 *
09	Sensor de nível para líquidos, montagem lateral interna, NA/NF, 220V, 20VA, Icos LA16M-40 *
04	Disjuntor Motor Tripolar 10A Icu 100kA@400V - Schneider GV2L10 *
01	Disjuntor Motor Tripolar 32A Icu 50kA@400V - Schneider GV2L32 *
01	Disjuntor Monopolar 10A Curva B, 3kA, 220V - Schneider K32A1B10 *
24	Borne plastico conex. por mola, 2,5mm², cinza - Siemens 8WH2 000-0AF00 *
10	Borne plastico conex. por mola, 2,5mm², 3 condutores, azul - Siemens 8WH2 003-0AF01 *
05	Borne plast. conex. mola, 2,5mm², verde-amarelo - Siemens 8WH2 000-0CF07 *
12	Borne plast. conex. mola 4,0mm², cinza - Siemens 8WH2 000-0AG00 *
02	Borne plast. conex. mola 4,0mm², azul - Siemens 8WH2 000-0AG01 *
05	Borne plast. conex. mola 4,0mm², verde-amarelo - Siemens 8WH2 000-0CG07 *
06	Borne plast. conex. mola 6,0mm², cinza, 3 cond.- Siemens 8WH2 003-0AH00 *
02	Borne plast. conex. mola 6,0mm², azul - Siemens 8WH2 000-0AH01 *
02	Borne plast. conex. mola 6,0mm², verde-amarelo - Siemens 8WH2 000-0CH07 *
20m	Cabo unipolar 2,5mm² PVC dupla cam. 450-750V - Prysmian Superastic Flex *
15m	Cabo unipolar 4,0mm² PVC dupla cam. 450-750V - Prysmian Superastic Flex *
15m	Cabo unipolar 6,0mm² PVC dupla cam. 450-750V - Prysmian Superastic Flex *
01	Ponte de ligação p/ bornes, 10 pólos, 2,5mm² - Siemens 8WH9 020-6BL10 *
01	Ponte de ligação p/ bornes, 5 pólos, 2,5mm² - Siemens 8WH9 020-6BF10 *
01	Ponte de ligação p/ bornes, 2 pólos, 4,0mm² - Siemens 8WH9 020-6CC10 *
01	Ponte de ligação p/ bornes, 5 pólos, 4,0mm² - Siemens 8WH9 020-6CF10 *
05	Ponte de ligação p/ bornes, 2 pólos, 6,0mm² - Siemens 8WH9 020-6DC10 *

* Ou similar equivalente técnico ou de melhor qualidade.

NOMENCLATURA

- AUTO - AUTOMATICO
- BDn - BOTAO DESLIGA
- BLn - BOTAO LIGA
- Cn - CONTATOR MODULAR
- CBn - CHAVE BOIA
- CSn - CHAVE SELETORA
- DJn - DISJUNTOR
- Kn - CONTATOR BOMBA n
- LRn - LAMPADA SINALIZADORA
- MAN - MANUAL
- OLn - RELE TERMICO
- SI - SIRENE
- VM - VERMELHO
- X - BORNEIRA
- VS - VALVULA SOLENÓIDE

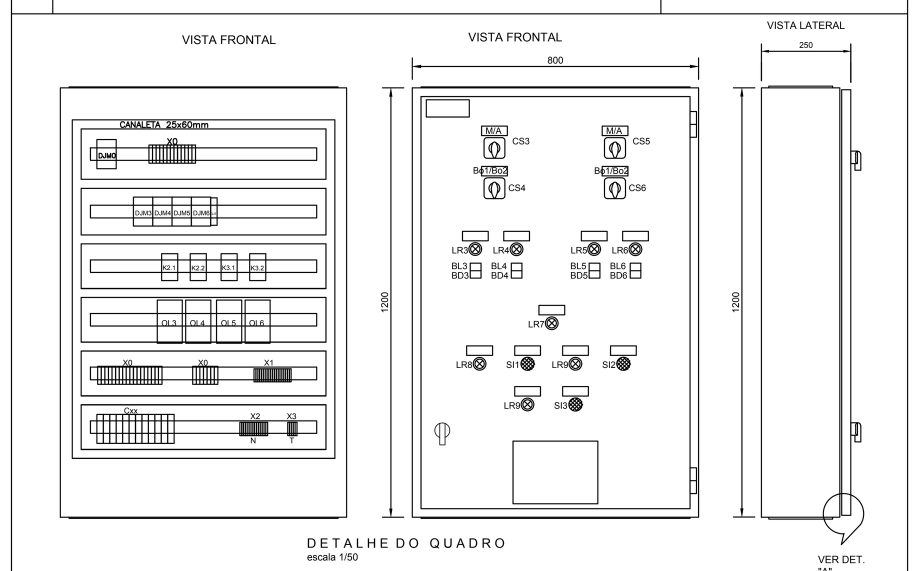

DETALHE DO QUADRO
escala 1/50

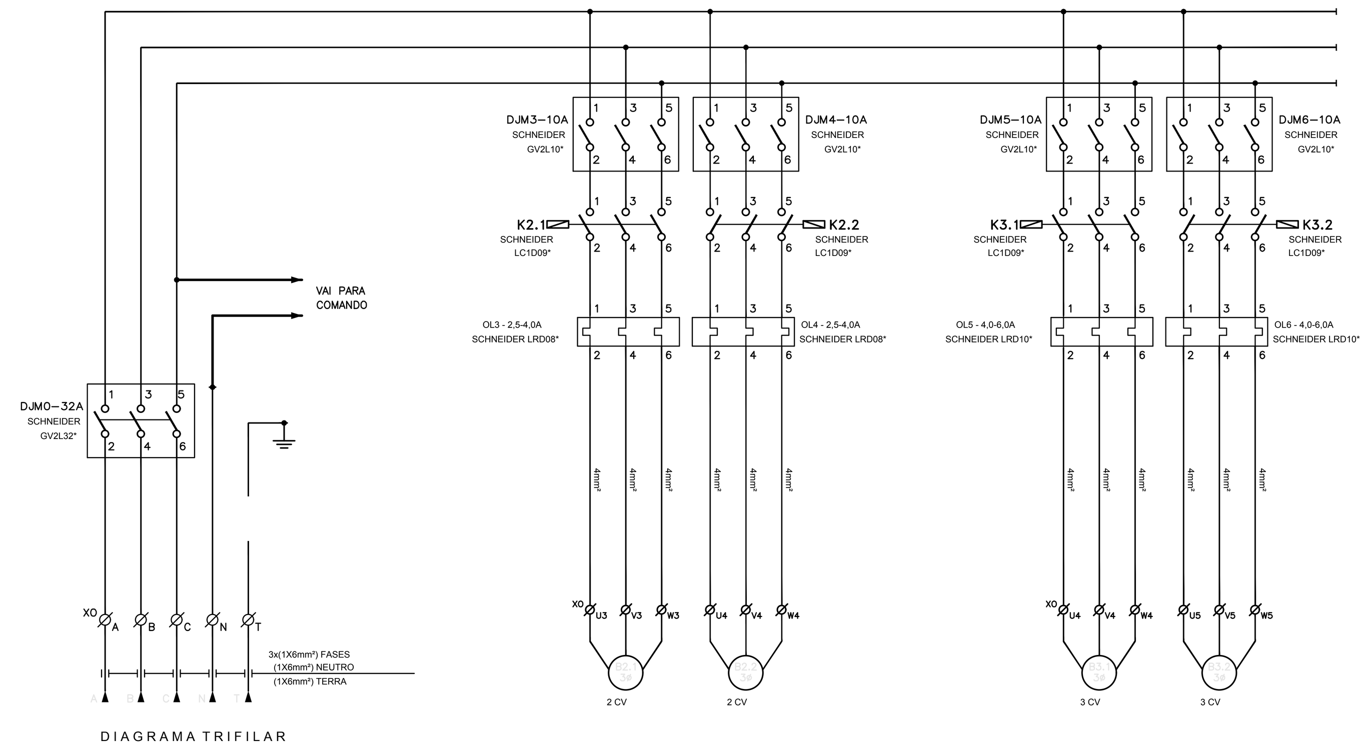

DIAGRAMA TRIFILAR

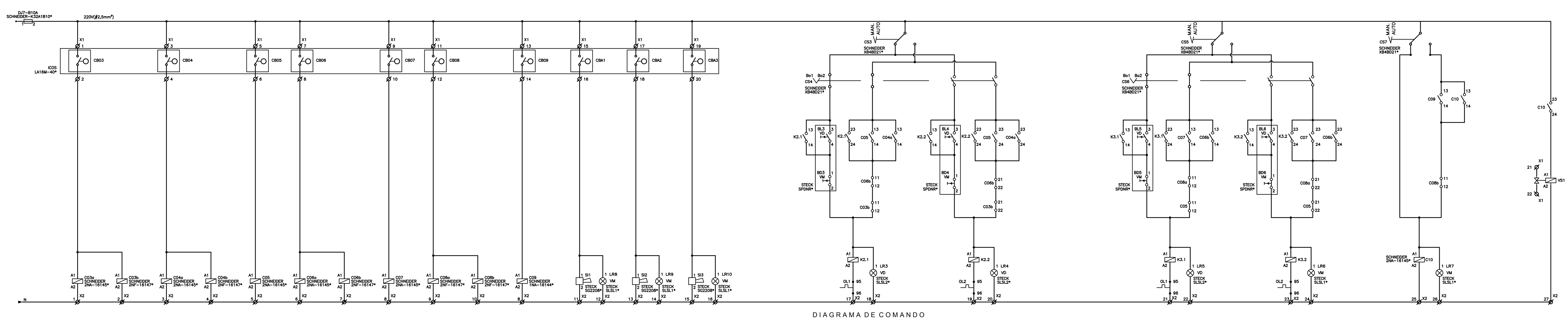

DIAGRAMA DE COMANDO

BRASÍLIA - DF	
ENDEREÇO	EQN 711/911 LOTE B - ASA NORTE
PROPRIETÁRIO	MINISTÉRIO PÚBLICO DO DISTRITO FEDERAL E TERRITÓRIOS
AUTOR DO PROJETO	SHERMAN ARAUJO VITO e ELIEL FREIRE DE MEDEIROS JUNIOR
RESPONSÁVEL TÉCNICO	

PROPRIETÁRIO

AUTORES DO PROJETO — CREA: 19.427/D-DF e 14842/D-DF

RESPONSÁVEL TÉCNICO — CREA:

CEB

CREA

RA

MINISTÉRIO PÚBLICO DO DISTRITO FEDERAL E TERRITÓRIOS

SECRETARIA DE PROJETOS E OBRAS

Promotoria de Justiça da Infância e Juventude
PROJETO ELÉTRICO

QUADRO DE BOMBAS

ELÉTRICO
ELE
02/02

AUTORIA DO PROJETO:	Sherman Araujo Vito Eliel Freire de Medeiros Junior	CREA 19427/D-DF CREA 14842/D-DF
DESENHO TÉCNICO:	Alexandre Melo Pisa	CREA 8067/TD-DF

ESCALA indicada | Área: | IMPRESSÃO 06/06/2019

Para verificar a autenticação acesse www.mpdft.mp.br/verificarDocumento. Protocolo 08191.070516/2019-41.
Assinado por JADER MENDES SANTANA PEREIRA - NUCIV/SUFISC em 04/07/2019.